תכנית מתאר ארצית חלקית
ברמה מפורטת
ת/מ/א 32 ג
אתר גפ"מ לזמן מוגבל בקרית אתא

תשריט מספר 5
מסמך מנחה
חתכים של המיכלים הטמונים

קנה מידה :
תכנית קנ"מ 1:250
חתכים 1-4 קנ"מ 1:100

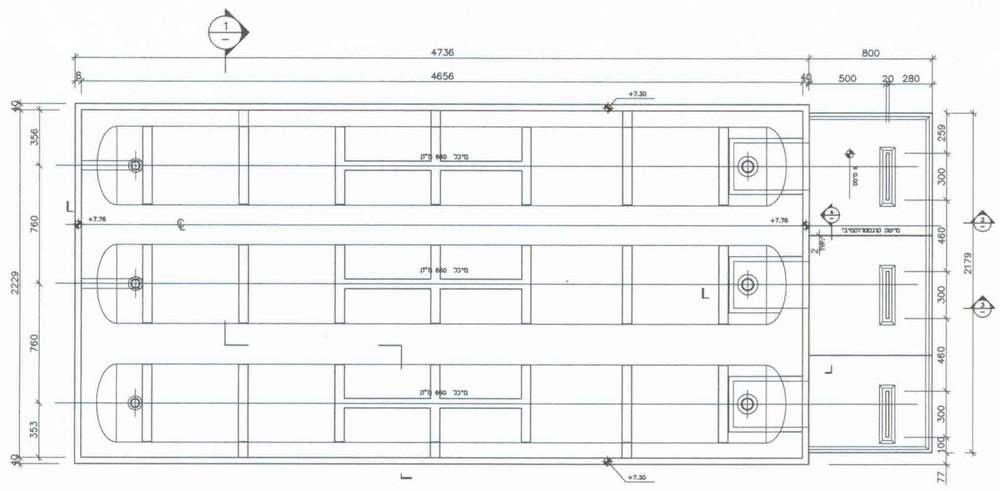

PLAN 1-SU תכנית
1:250

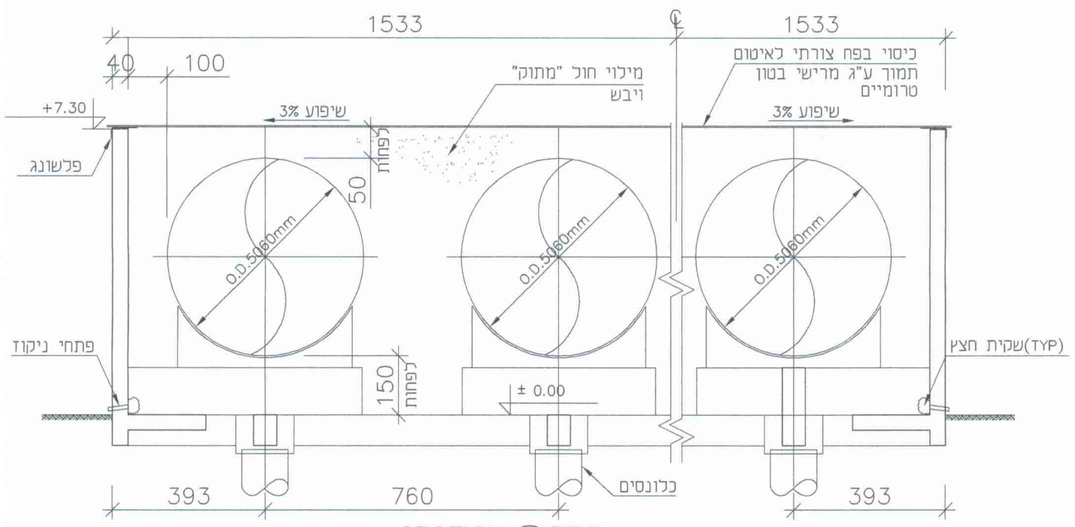

SECTION 1 חתך
1:100

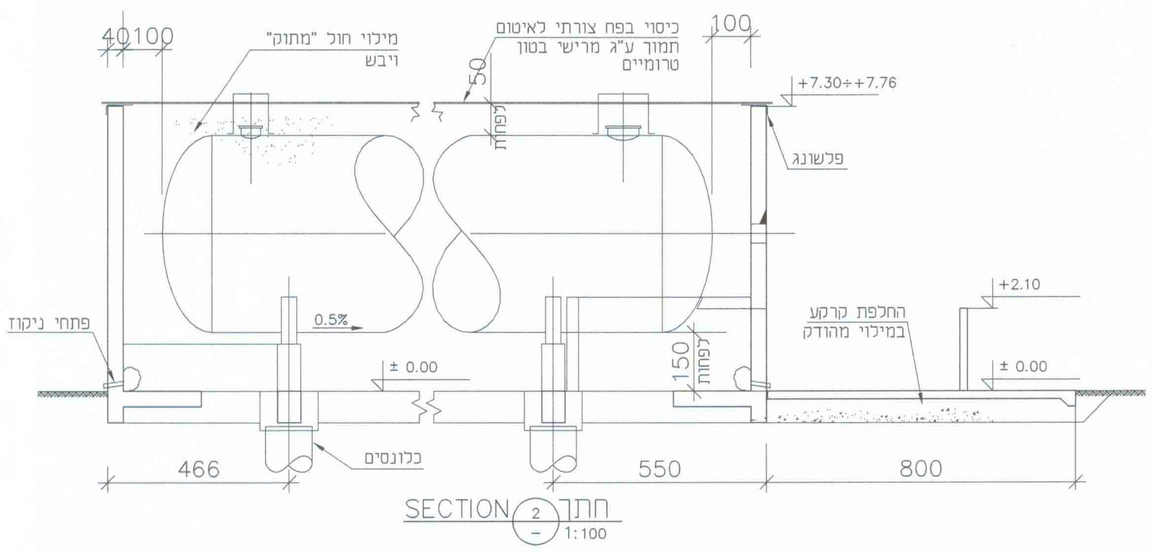

SECTION 2 חתך
1:100

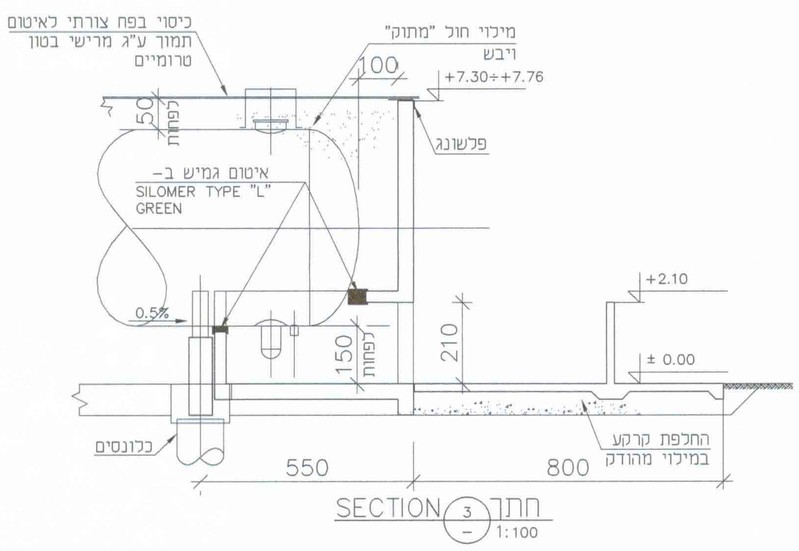

SECTION 3 חתך
1:100

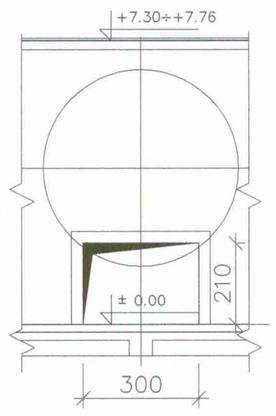

SECTION 4 חתך
1:100

מס' גרסה	מס' מס...	תאריך
hatahim-102.plt	ולרי	16.05.2005
שם קובץ		
y:\kirot-ta\hevat-gaz\heter\hatahim-102.dwg		

תאריך : 16.05.2005