תכנית בינוי

נספח לתכנית מס' 651-0671073

מתקן פוטוולטאי - ניר עקיבא

גליון 1 מתוך 1

תחולה	מנחה
תאריך עריכת הנספח	22/07/2019
קנ"מ	1:1,250

שמות וחתימות:

עורך הנספח	שם:	אברהם איילשסין
	תאריך:	א.ב. מתכנים

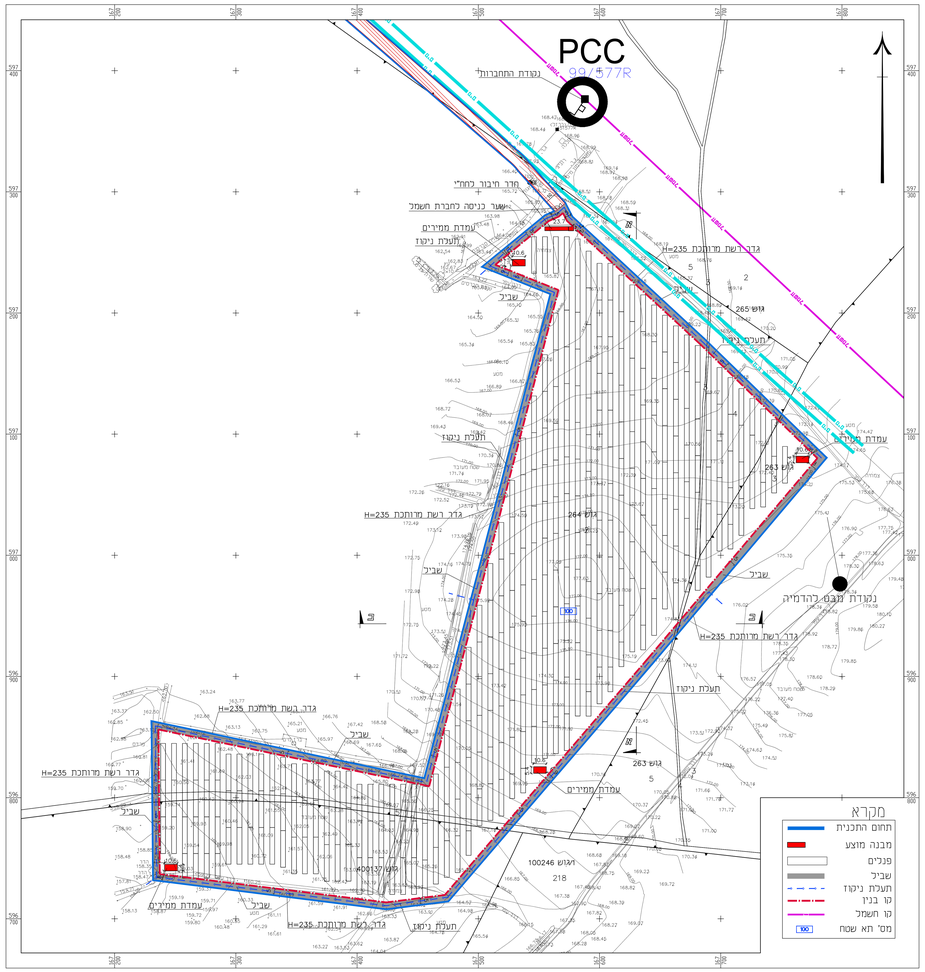

תכנית מגרש
קנ"מ 1:1250

סבלת חישוב שטחים ותכסית

מבנה	שטח	כמות	סה"כ שטח מבנה
חדר חיבור לחח"י	66.44 מ"ר	1	66.44 מ"ר
עמדת ממירים	57.24 מ"ר	4	228.96 מ"ר
סה"כ			295.40 מ"ר
תכסית מרבית לפנים			כ- 87,515.00 מ"ר

הערה:

1. בעודפי העפר יעשה שימוש בתחום השדה.
2. מערומי עודפי עפר יהיו בשטחים שמיועדים לכך.
וללא חריגה לתחום בלתי מופר שאינו מיועד לפיתוח.

הנחיות לעיצוב נופי:
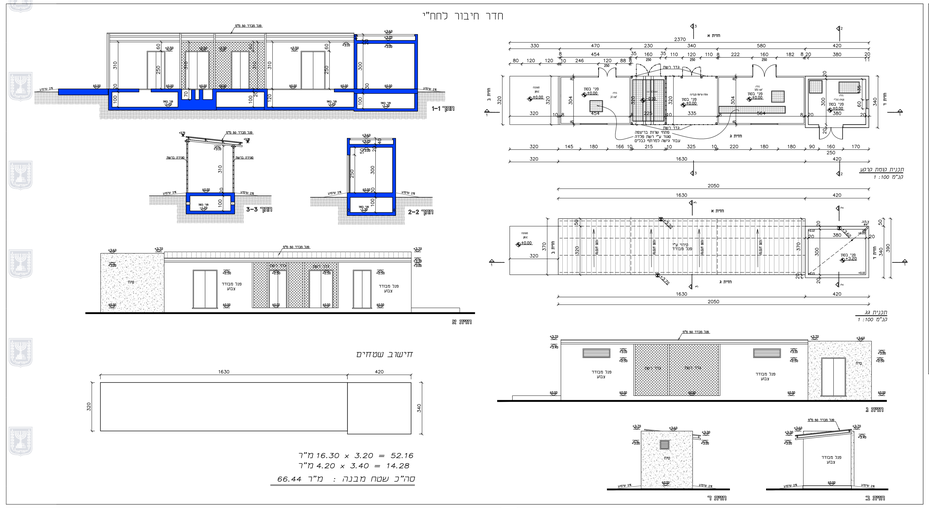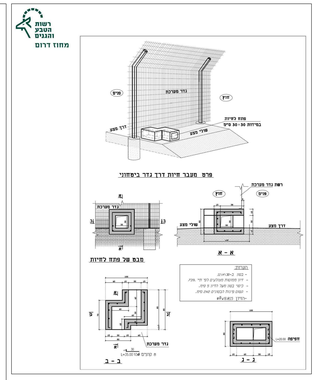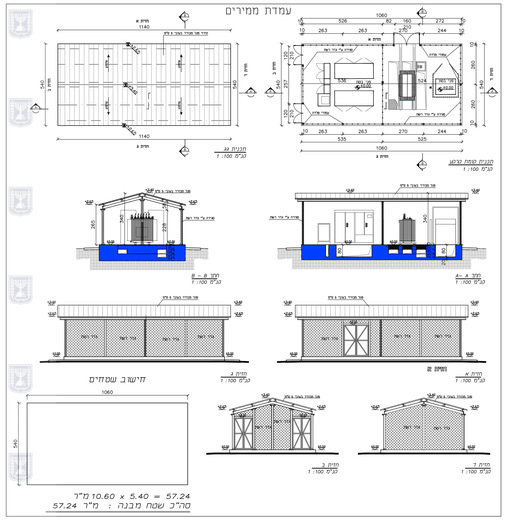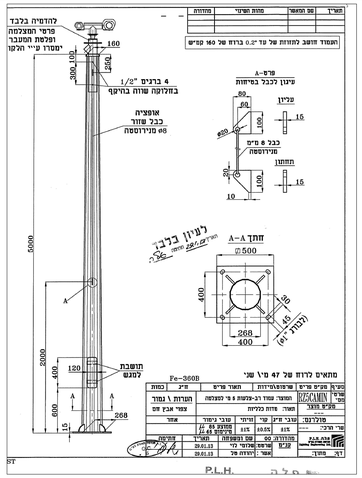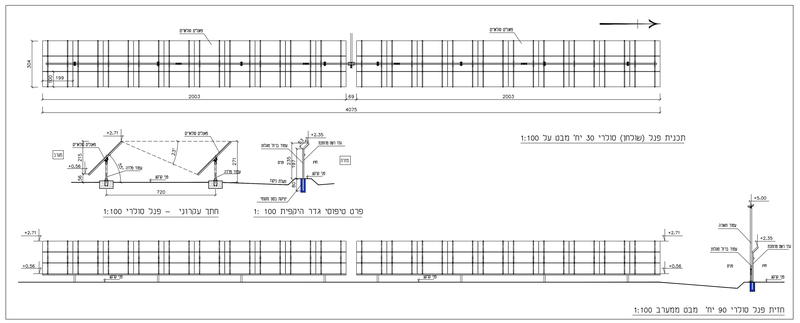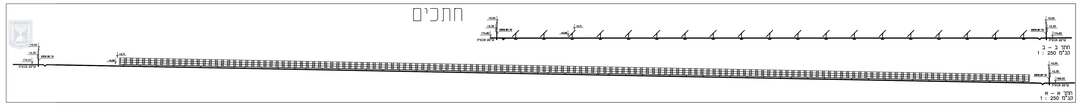
1. גדרות, שערים, עמודי תאורה, מבנים ומערכות הנושאות את קולטי השמש – בהתאם לסביבה ולא בעלי עיצוב זר לסביבה.
2. עיצוב הגדרות והמבנים של המתקן יוטמעו ככל שניתן לסביבה.
3. גדר המתקן תיבנה בהתאם להנחיות רשות הטבע והגנים ולפי פרט המצורף.
4. לאורך גדר המתקן יותקנו אמצעים סכנים שאינם יוצרים זיהום אור, כגון: רגשי תנועה, מצלמות וכדו'.
5. המתקן יהיה ללא תאורה, מלבד תאורת חרום שתדלק לפי הצורך בהתאם בדבר פריצה למתקן.
6. דרכי גישה לא יצופו באספלט.