מינהל התכנון
חוק התכנון והבניה, התשכ"ה – 1965
מחוז דרום
הועדה המחוזית החליטה ביום 01/02/2021
להפקיד את התכנית 25/04/2022
יו"ר הועדה המחוזית
מהדורה 1.09.52 13/03/2022 605-0880344

נספח פרטים מנחים

נספח לתכנית מס' 605-0880344

התעשייה האווירית - מתקן בטחוני קיים - מ.ק./ב 38002
מפעל אלתא באר שבע

גליון 1 מתוך 1

תחולה	מנחה
תיאור	גליון פרטי פיתוח מנחים
תאריך עריכת הנספח	02/06/2021
קנ"מ	
תרשימים נוספים	קנ"מ
שם התרשים	1:X,XXX -
שם התרשים	1:X,XXX -
שם התרשים	1:X,XXX -
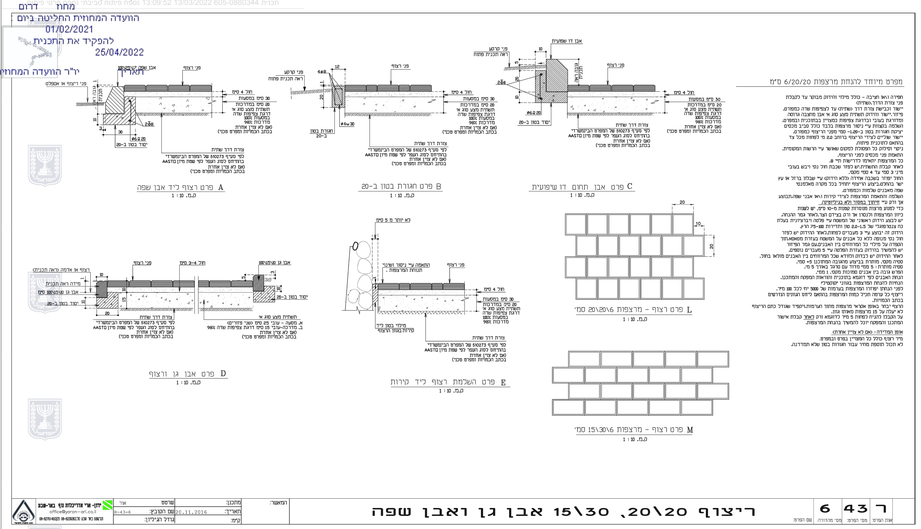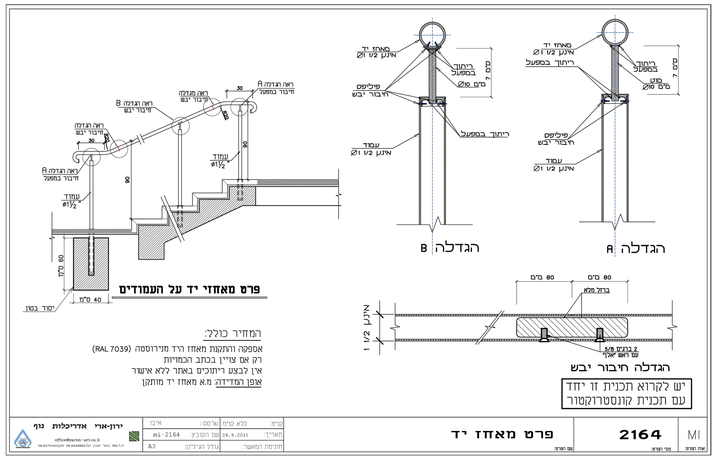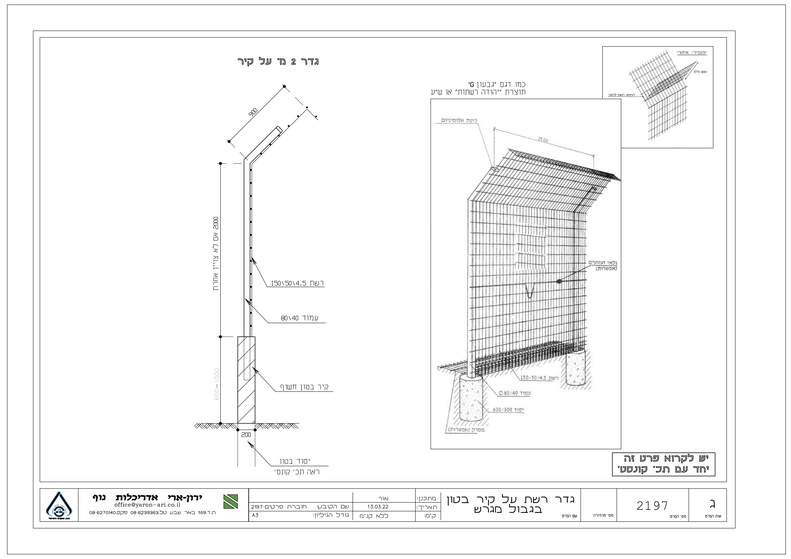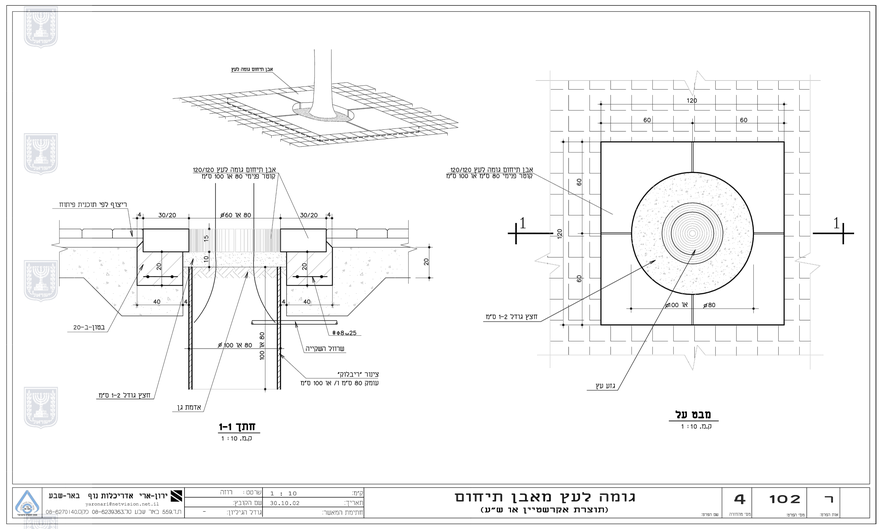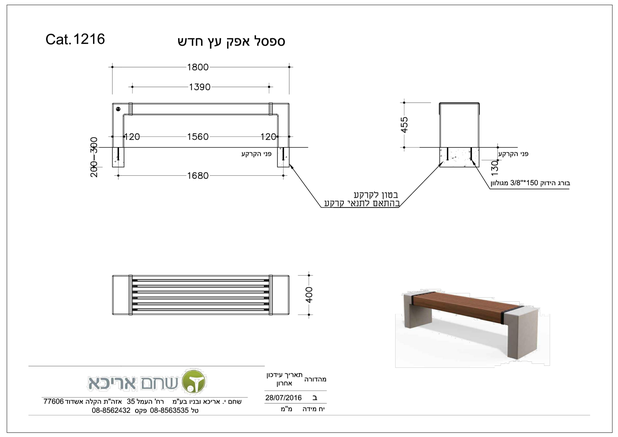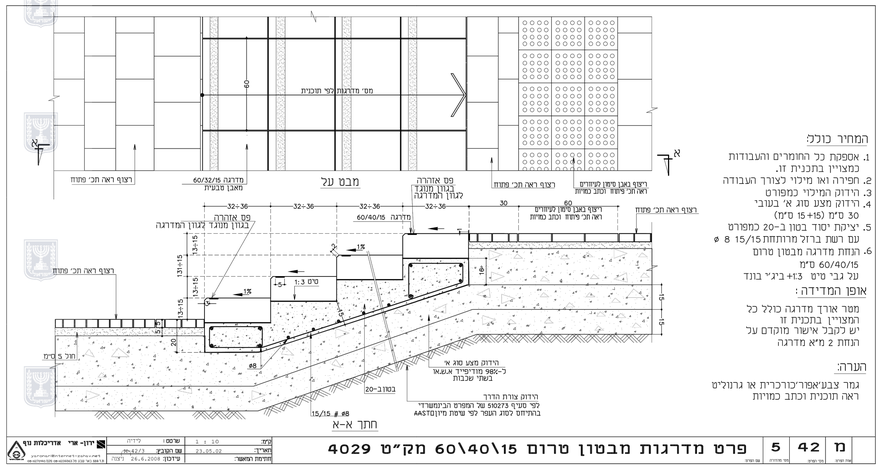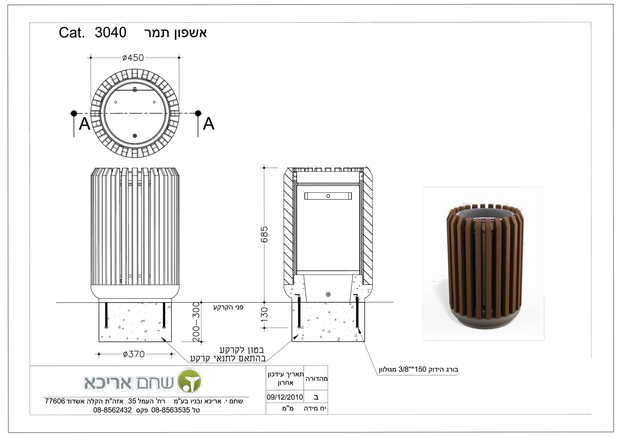
עורך הנספח	שם: נחמיה ארי	חתימה:
	תאגיד: ירון-ארי אדריכלות נוף