תכנית מס' חפאג/1371
קרית חרושת
תחנת תדלוק ושרותי דרך כביש 70
תכנית מפורטת

נספח ביוב וניקוז

שיעוד תוכנית	מסכת רשתית	שטר תוכנית
כלא איזור ומקומי	מעגה מחדרית	תכנית שינוי מכוחה כלפיא וחיתים

מחוז : חיפה
מרחב תכנון מקומי : חיפה
רשות מקומית : מרחב גלילי חיפה
שטח התכנית : 6.314 דונם
קנה מידה: 1 : 500

נתונים ומלצות בתכנית:

נש	מס תגש	חלקות במסתמן	מלצי מלצות
11714	מגרש	-	2,39

עורך הנספח	אבו תאיה אבראהים	מס'	
	בר אמארי תל"ד 1637 נצרת	טלפון	
	04-6565257 פקס 04-6565257	מייל	
	Berkuhi@zrsrgh1.net		

מחוז	: חצפון
נפה	: חיפה
מקום	: עוספיה-קרית חרושת.
גוש	: 11397 ; 11396
חלקות	: תוואי קו ביוב

הוכן שבר : "הנדריי -תבדה הדרום לישראל"

נלוים ומחוץ :

מס' מקורית	מקור	תאריך	הערה
	"אנליי"-חברת הדלק לישראל בנעים		

מקנה	גליון מס'	הערה	
גאבו תאיה	3		
קרית חרושת			
קנה	קידומת		
קנה מלמעלה	1:500		
תחנת תדלוק ושרותי דרך בכביש 70			
נבנה	תאריך		
גאבו תאיה	3/2015		
שינוי	מס' שבוצה		
גאבו תאיה	46/3		

14	20/4/16	עדכון מערכת ניקוז
13	17/4/16	עדכון מערכת ניקוז
12	13/4/16	עדכון פרט תא הפרדה
11	3/2016	עדכון מערכת ניקוז
10	3/2015	עדכון מערכת ניקוז
9	11/8/14	עדכון קווי תכנית חדשה
8	31/3/14	עדכון קווי דרישות משרד לאיכות הסביבה
7	10/2015	עדכון קווי דרישות משרד לאיכות הסביבה
6	8/2015	עדכון פרט ניקוז
5	16/7/15	הוספת מסמך רוכבית
4	8/7/15	הוספת מערכת מרובים
3	3/7/15	הוספת מערכת קרימה לביטול
2	6/2015	עדכון מערכת ונינוח והוספת מערכת ביוב
1	10/2015	עדכון מערכת ניקוז והוספת פרטים
מס'	תאריך	עדכון
עיי		

☐ לזכרון ☐ לביצוע ☐ לעיון

אבו תאיה אבראהים מהנדס יועץ
בר אמארי ת.ד.1637 נצרת 04-6565257/8,04-6656257,0523116637

מקרא

- גבול תכנית חפאג/1371
- ק ניקוז מתוכנן
- ק ניקוז ס שם
- כוון זרימה ס שם
- שוחת ניקוז
- תא הפרדה (קטן ע)
- קו שטרוחה
- קו פרטיה פרים
- קו פרטיה סו פרט
- מערכת ביוב מטרוחדים
- מערכת ביוב מתמבדים
- מערכת קרימה לביטול
- מערכת ביוב מתמדת זזקים
- עמוד סימון
- נקודת ניקוז
- מסמוס אריר
- מסמוס אלחוזר
- מספר נקודה

מיתחל התכנון
תאריך הגשה ראשונה - מתאי תיקון
11-10-2016
נ ת ק ב ל

מיתחל התכנון
תאריך הגשה ראשונה - מתאי תיקון
11-10-2016
נ ת ק ב ל

מיתחל התכנון - מתאי תיקון
תיק תכנון ותכנית - מתאי - מאז
הוגשה המתאימה המליצה בנים:
לאישור/אות התכנית
מאז ... שם ... חתימה ... תאריך הגשה ראשונה

הוגשו על ידיעת תכנית מס'
הוגשה ביקורת ראשונה מס'
בנים

פרט תא חפרדת/סינון

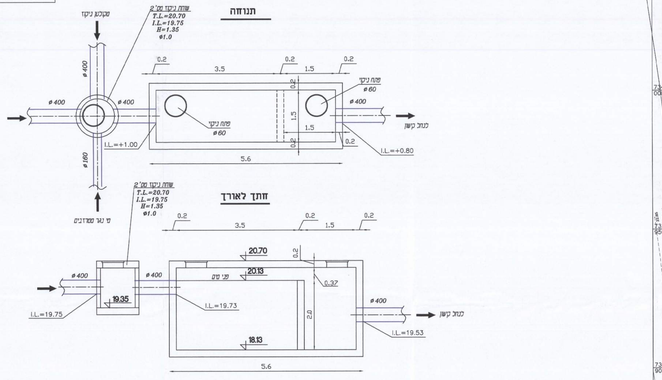

פרט תמיכה לצינור

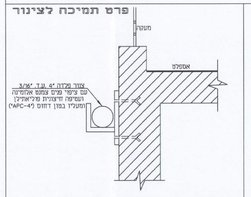

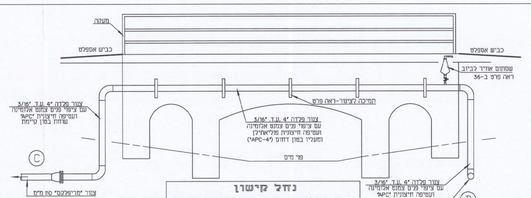
נחל קישון
מעטה
כבש אספלט
כבש אספלט
מסמוס אחיד לכיוון ראה מדפ ב-36
הרכבה לצינור-ראה מדפ
מי גשם
צנור מגלה 4" ע.ג. 3/4"
עם ציפוי מגם מגמה אלומיה ומגשה מדגמית מלאה
(המגיע בפנן דחוס 45-APC)
צנור מגלה 4" ע.ג. 3/4"
עם ציפוי מגם מגמה אלומיה ומגשה מדגמית מלאה
שחוח בפנן ציפוי
צנור מגלה 4" ע.ג. 3/4"
עם ציפוי מגם מגמה אלומיה ומגשה מדגמית מלאה