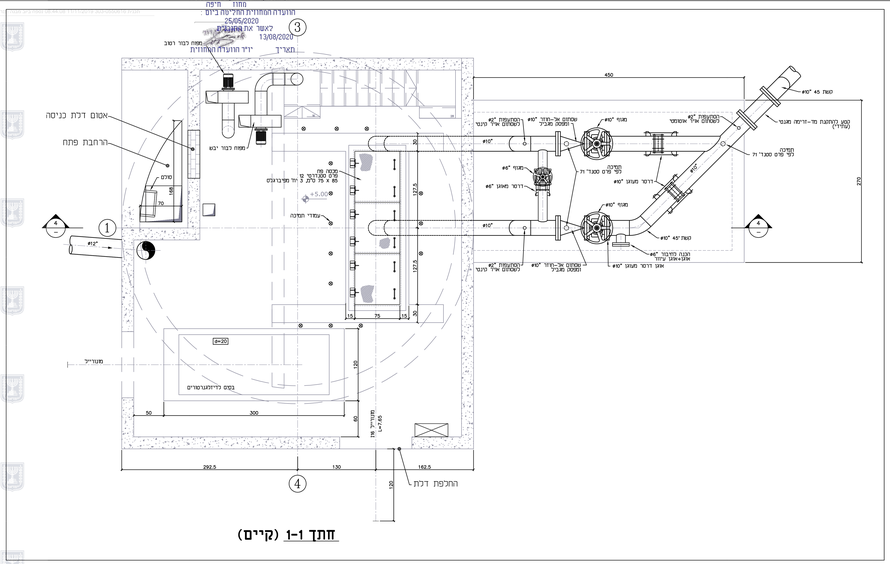

חתך 1-1 (קיים)

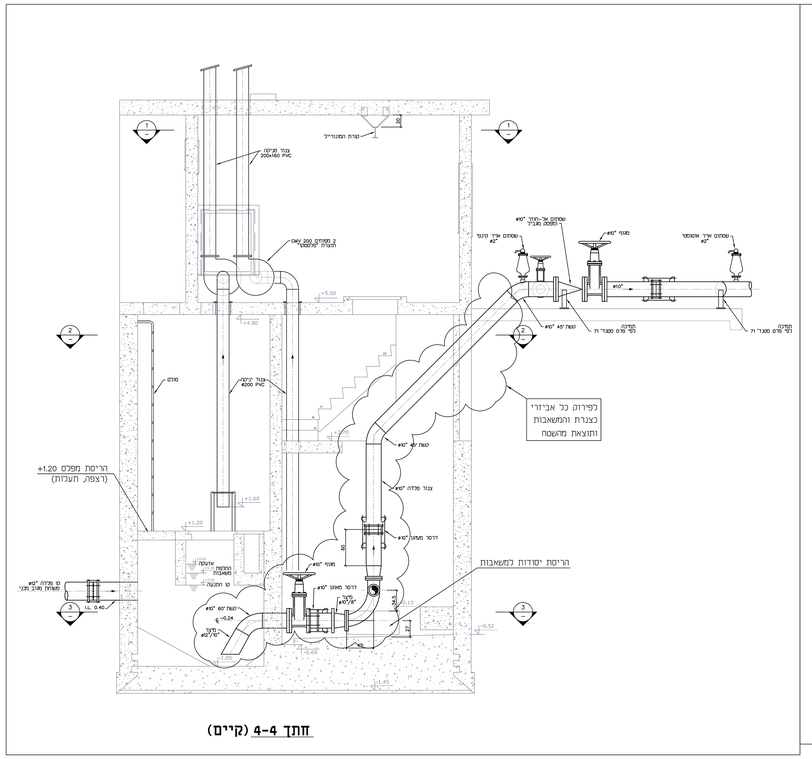

חתך 4-4 (קיים)

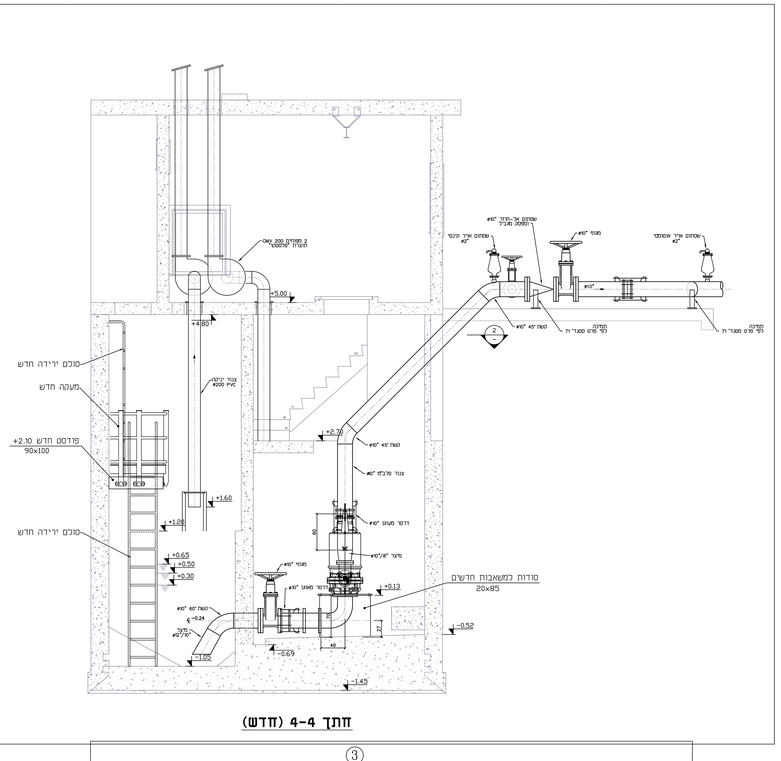

חתך 4-4 (חדש)

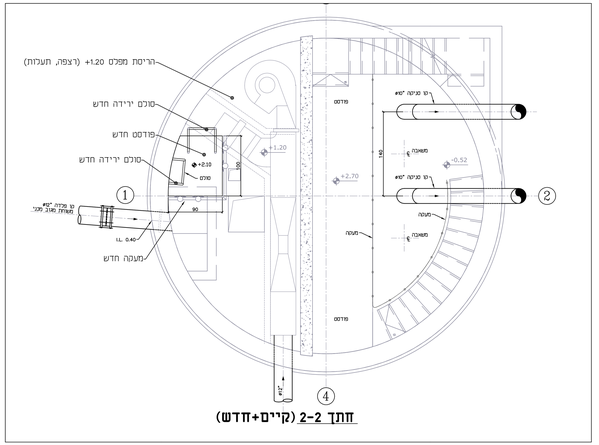

חתך 2-2 (קיים+חדש)

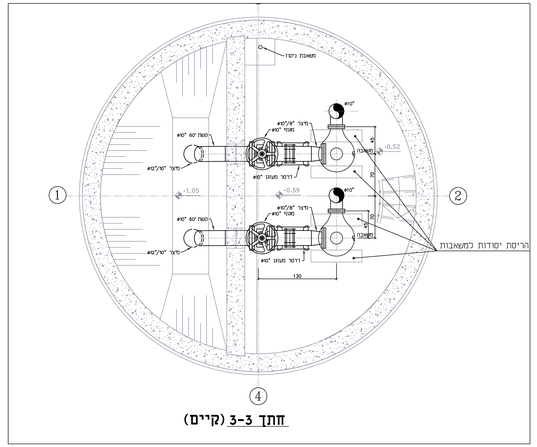

חתך 3-3 (קיים)

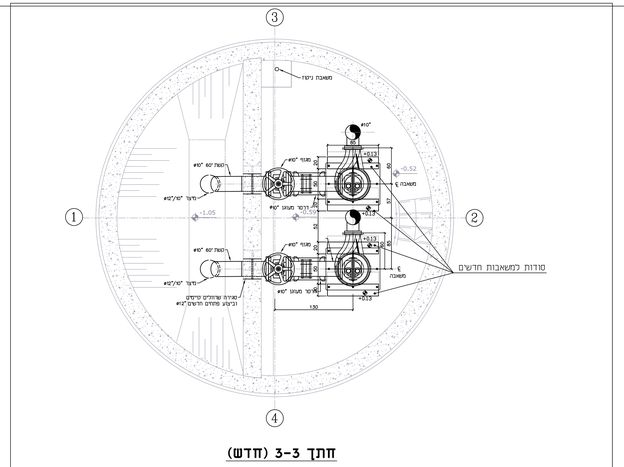

חתך 3-3 (חדש)

תוכנית מס' 303-0550696
תחנת שאיבה המחוברת-עמלית
נמסלת ביב-מנחה (מחבים ותכניות)

DATE	BY	DRAWN	REVISIONS : ת א ו ר ה ש נ ו	מס' NO.

REVISION	FOR CONSTRUCTION לביצוע	FOR TENDER למכרז	FOR INFORMATION לעיון
			06/07/16

BALASHA-JALON
INFRASTRUCTURE SYSTEMS LTD.
בלשה ירלון
מערכות תשתית בע"מ
P.O. BOX 20600 NATA 3120402 ISRAEL
TEL: 04-8603600 FAX: 04-8603601 E-MAIL: balasha@bj-ia.com WEB SITE: www.bj-ia.com

PLACE:	עמלית
PROJECT:	שם העבודה: **שיפוט תחנת שאיבה ראשית מבנה חדר משאבות**
OWNER:	למזמין: **חוברה לפעול בפי חוק כרסל**
SUBJECT:	נושא השרטוט: **תחנת שאיבה ראשית מבנה וצורת**

APP'D אישר	CHECKED בדק	DRAWN שרטט	DESIGNED תכנן	עקרים SCALES	
					שם
					תכנית
	06/07/16	06/07/16	06/07/16		תאריך
SHEET מספר		FILE_DWG		PROJECT מספר עבודה	SCALE קנ"מ
686		6111PMPS-02.dwg		620/6111	1:25
FILE_PLT:		FILE_CTB		מדות הכרוכ כמלם	
		6111.ctb			

כל הגבהים מוחלטים

rsya-y Sep 18, 2017 - 12:44pm
X:\620-A\611\6111\ תוכנת הביאוב תחנת\Dwg\6111PMPS-02.dwg