תכנית מסי בש\160א

שכונת מגורים ג-2, רמת בית שמש, בית שמש

נספח 6 -ביסוס וניקוז תת קרקעי באזורי מגבלות גיאוטכניות

גיליון מסי 2

פרט שוחה טרומית סטנדרטית
קנ"מ 1:25

שוחה בגובה מעל 9.0 מ'

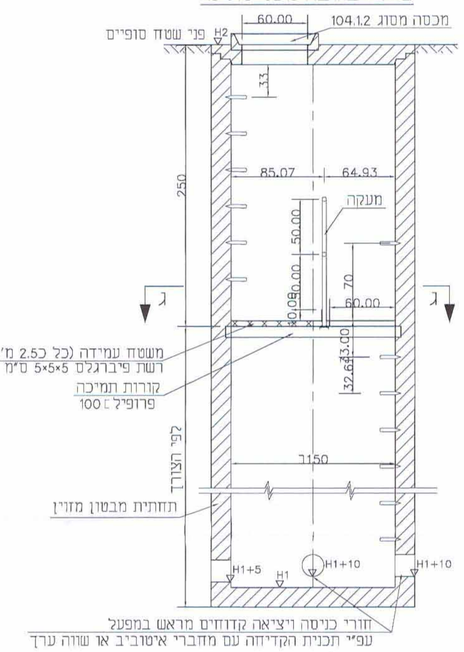

בשטח פתוח
(שוחה בגובה עד 9.0 מ')

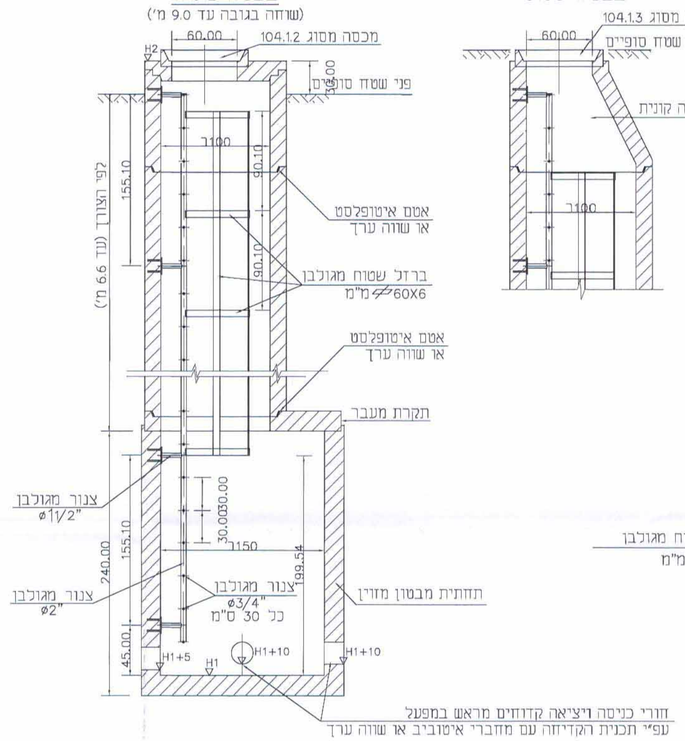

בשטח סלול

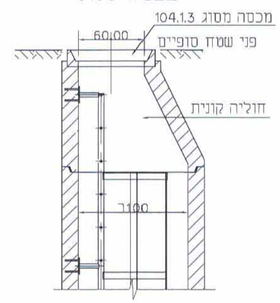

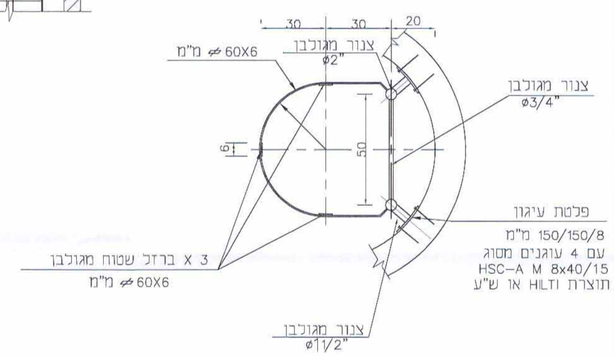

פרט סולם עם כלוב

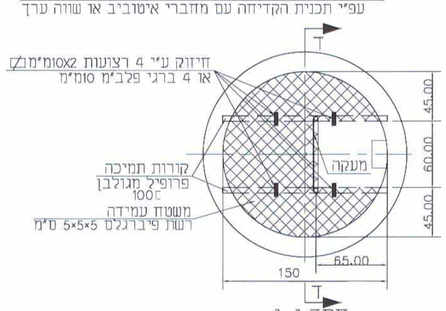

חתך ג-ג

מתקן מוצא סטנדרטי
קנ"מ 1:10

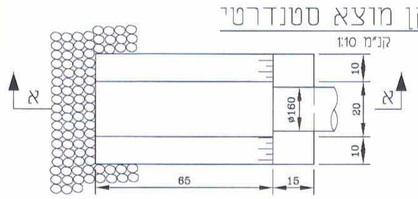

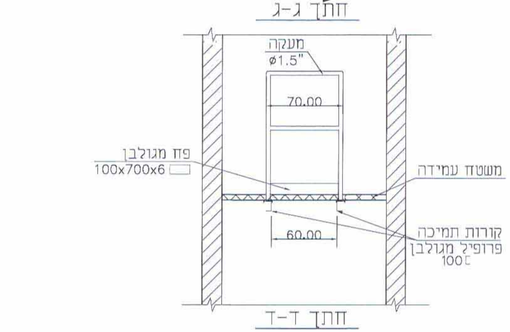

חתך ד-ד

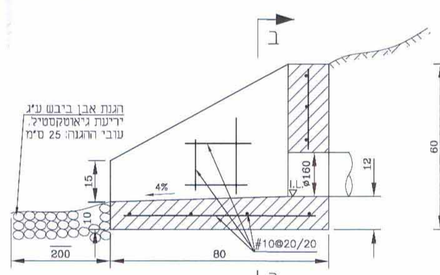

חתך א-א

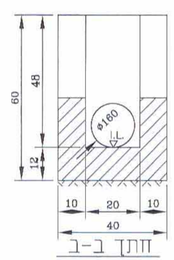

חתך ב-ב

מס' שינוי	פירוט השינוי / תיקונים	אושר ע"י	חתימה	תאריך	

כביצוע ○ לאישור ○ למכרז ○ לעיון ✱

המתכנן: תהל מהנדסים יועצים בע"מ TAHAL GROUP

לקוח: משרד הבינוי והשיכון

שם הפרויקט: רחוב ביה שמש - שכונה ג' 2

נושא הגליון: פרטים ונתוני שוחות

שם הגליון / מתקן: –

שם הרחוב / מתקן: –

מס' תוכן: 9461-1330-226-201

	שם	תאריך
תכנן	י.ויבנסקי	11.04.2010
שרטט	א.מאיר	11.04.2010
בדק	י.ויבנסקי	11.04.2010
אשר	מ.אבנבוך	11.04.2010

קנה מידה: 1:25, 1:10

C:\Users\cad29\AppData\Local\Temp_tc\SHUHOT.DWG

מתכנן:	תהל מהנדסים יועצים בע"מ מקדם ירדי אבראשטי	TAHAL GROUP
	כתובת: דרך מנחם בגין 154, תל אביב 64921	
דוא"ל: Iviansky-Y@Tahal.com	טלפון: 03-6924519	פקס: 03-6924575

תאריך : 01/07/12

מינהל מקרקעי ישראל
מחוז ירושלים
09-06-2012
מס' נושא
מס' תיק
לטיפול

חוק התכנון והבניה, התשכ"ה - 1965
משרד הפנים - מחוז ירושלים
הוועדה המקומית החליטה ביום:
27.6.12
לאשר את התכנית
☒ התכנית לא נקבעה טעונה אישור השר
☐ התכנית נקבעה טעונה אישור השר
התאריך