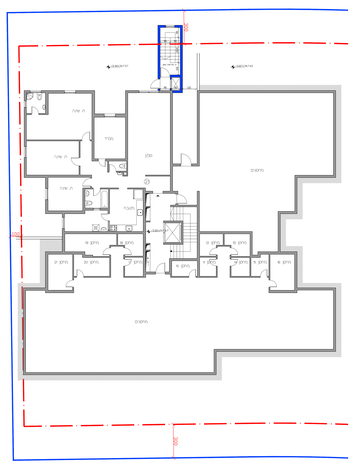

תכנית קומה 2-

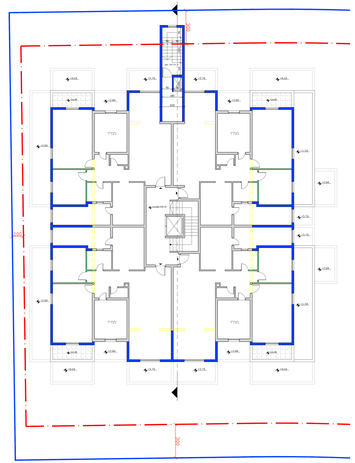

תכנית קומה ה'

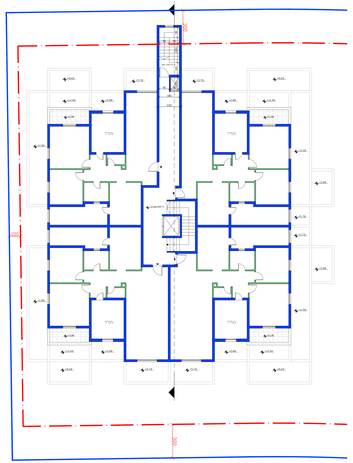

תכנית קומה ו'

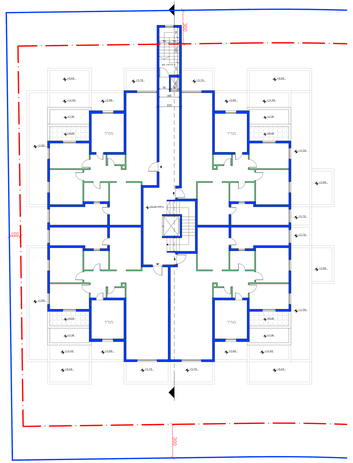

תכנית קומה ז'

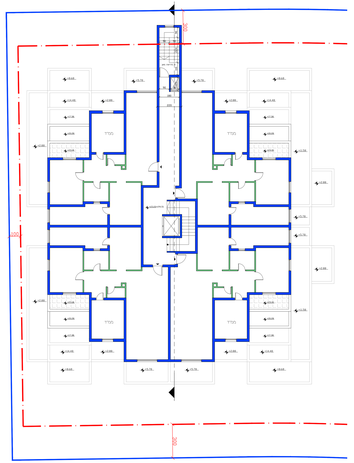

תכנית קומה ח'

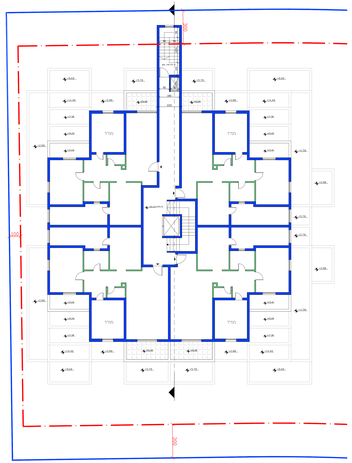

תכנית קומה ט'

חזית שמאלית

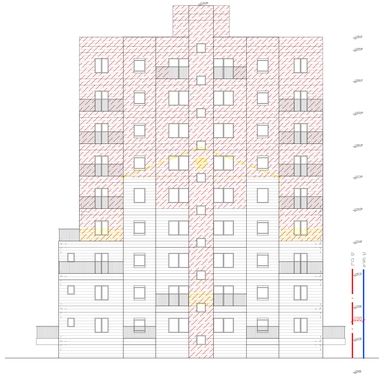

חזית אחורית

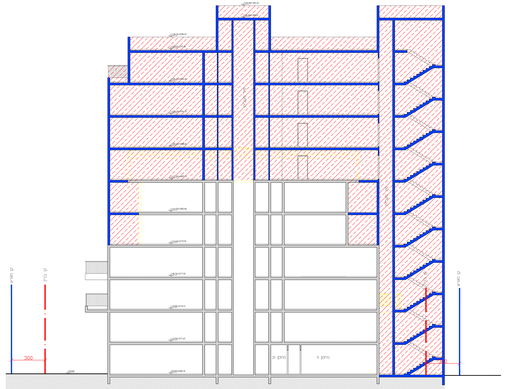

חתך

חוק התכנון והבניה, התשכ"ה- 1965
תכנית מתאר מקומית

תכנית מס' 102-0647271

שם התכנית

הרחבת ותוספת יח"ד נהר הירדן 21-25 שכי בי רמב"ש
שכי בי רמב"ש

תכנית צל

שם תרשים:	מק"מ:
תכנית צל עתידית לתוספת קומות נוספת מאיגו מסחרי - רקע בלבד	1:500
תאריך:	26.07.2020

מקרא:

- בנייה קיימת
- קיר חיצוני מוצע
- קיר פנימי מוצע
- שטח מוצע
- בנייה להריסה
- קו מגרש
- קו בניין

תרשים התמצאות:

שמות רחתיימות:

עורך התכנית	שם:	חתימה:	
	תאריך:		