אישור 8.6.06

הודעה על אישור תוכנית
מרסמה בילקס
מיום 25.7.06
מס' 5559 מתא

משרד הפנים מחוז הצפון
אישור תכנית מס' 1181
הועדה המחוזית לתכנון ובניה החליטה
ביום 27.12.05 לאשר את התכנית
סמנכ"ל לתכנון

תוכנית של מערכת ביוב סגורה של "חופית"

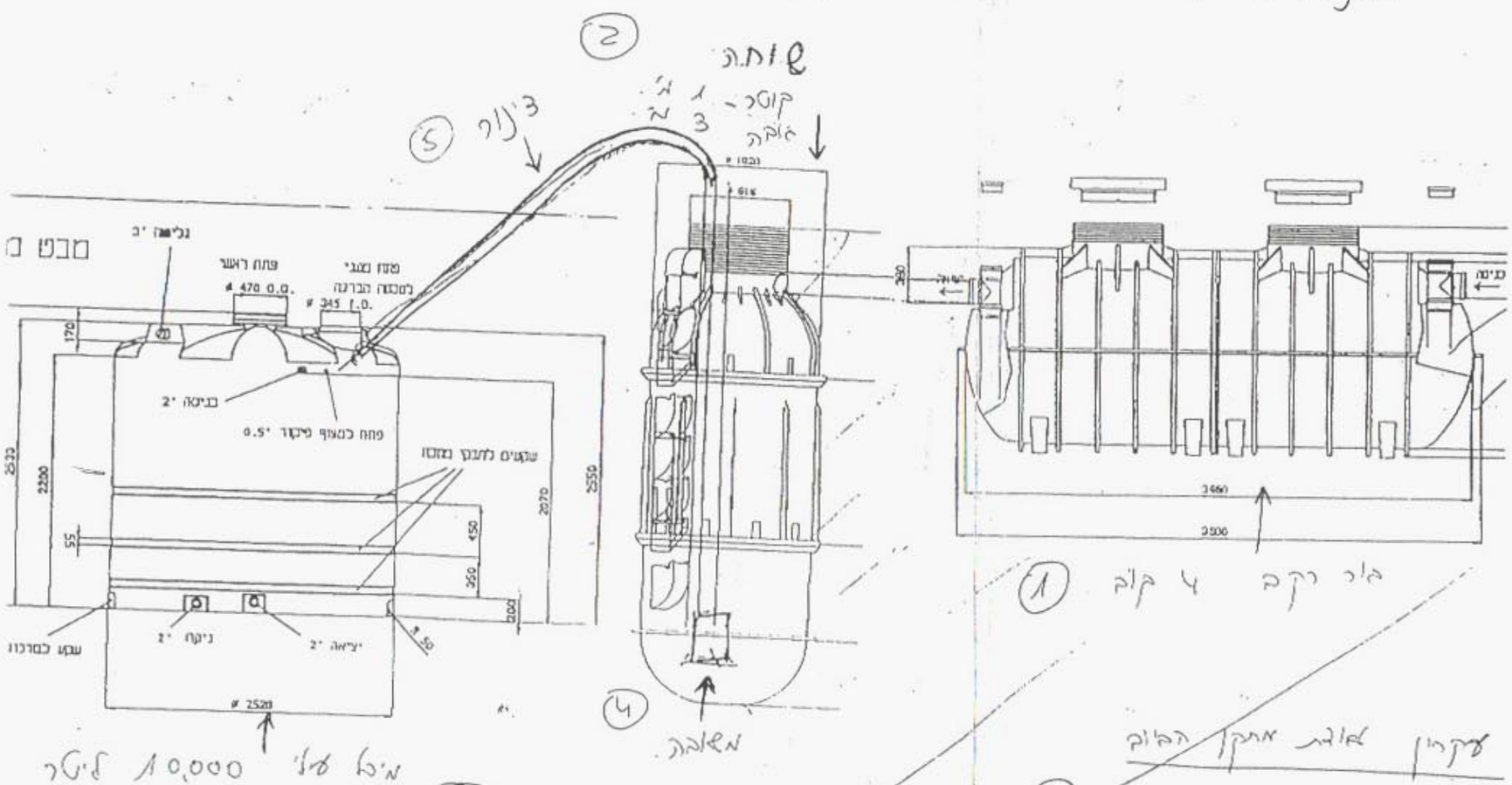

מיכל עד 10,000 ליטר
(3) (ניתן לחבר מספר מיכלים אחד לשני).

עקרון עבודת מתקן הביוב

ביוב אנאירובי צורם לפעם הריקב. (1)

נוזלים בלבד עוברים מבור הריקב לשאבה (2)

משאבה תשמלית המותקנת בתחתית השיקה (4) מעבירה
את הנוזלים דרך יבנור (5) למיכל (3) הביוב הנוזלי נשאב ע"י ביובית ממיכל (3) ומסולקת.

אדריכלות נוף וחכנון סביבתי דפנה גרינשטיין,גיל הר-גיל רח'כלניות 3 חיפה 34353 טל'/פקס: 04-380407, 389643		שנה פירות
		תאריך: 5.2000
רשות שמורות הטבע וגיל, חמ"ת	מהדורה	תכנון: שביט
שם הפרויקט: "שמורת טבע יהודיה - אתר בריכת המשושים"		שרטט:
מספר גליון: 4	תוכן גליון: נספח מס' 4 תכנית מערכת ביוב סגורה של "חופית" לחניון המשושים.	המבצע אחראי לבדיקת המידות וההתאמתן במקום,העליה להודיע למתכנן על כל סטיות או אי-התאמות. אין לקבוע מידות על ידי מדידה בשרטוט.

"SHABTAI OR" HAIFA, TEL: 04-8533722