תכנית מס' ג\18300

תחנת שאיבה נווה זיו

תכנית מפורטת

נספח בינוי (מנחה)

סוג איחוד וחלוקה	מסכמת ראשית / מפורטת בתכנית	היתרים או הרשאות
ללא איחוד וחלוקה	תעדה מחודרת	תכנית עדתן מכוחה להוצא היתרים או הרשאות

מחוז : צפון
מרחב תכנון מקומי : מעלה הגליל
רשות מקומית : מוא"ז מעלה יוסף
ישוב : נווה זיו
שטח התכנית : 2.01 דונם
קנה מידה: 1:500

גושים וחלקות בתכנית:

גוש	סוג הגוש	חלק/כל הגוש	חלקות בשלמותן	חלקי חלקות
18333	מוסדר	חלק מהגוש	-	6

חתימת מודד:

שלב: מילוי תנאים למתן תוקף מהדורה : 1 תאריך : 11.2013

חותמות מוסד התכנון :

שמות וחתימות :

יזם בפועל	שם : זיו הבליך ושות. קורילוחי כספי אנגדה שיתופית בע"מ כתובת : ד.נ.אשרת 28123 טלפון : 04-9622070 פקס : לא רלוונטי	חותמת:
מגיש התכנית	שם : משרד הבינוי והשיכון- מחוז חדרה והמערכים כתובת : שדי פלים 15. ת.ד. 272. חיפה. 35095. טלפון : 04-8630728 פקס : 04-8630666	חותמת:
בעלי עניין בקרקע	שם : מנהל מקרקעי ישראל, מחוז צפון כתובת : ת.ד.680 נצרת עילית טלפון : 04-6558286 פקס : 04-6558211	חותמת:
עורך התכנית	שם : רודי ברנר אדריכלים כתובת : ת.ד. 015463839, מס' רשיון : 36069 ת.ד. 7963. חיפה. 31700 טלפון : 04-8383425 פקס : 04-8362005 rudarch@013net.net	חותמת:
מודד	שם : מיכאל פנה, מודד מוסמך כתובת : ת.ד. 00673801 מס' רשיון : 604 רחוב המסגרים 22 נשר 36603 טלפון : 04-8253160 פקס : 04-8200421 fmi@zahav.net.il	חותמת:

הצהרת מודד :

הריני מצהיר בזאת כי מדידת המפה הטופוגרפית/המצבית המהווה רקע לתכנית זו, נערכה על ידי ביום 11/2013 והיא הוכנה לפי הוראות נוהל מבא"ת והבהתאם להוראות החוק ולתקנות המודדים שבתוקף. דיוק הקו הכחול והקדסם : מדידה גרפית/קו כחול (בלבד) ברמה אנליטית/מדידה אנליטית מלאה ברמת חצר (כולל הקו הכחול).

מיכאל פנה — 604 — 28/11/13
שם המודד — מספר רישיון — חתימה — תאריך

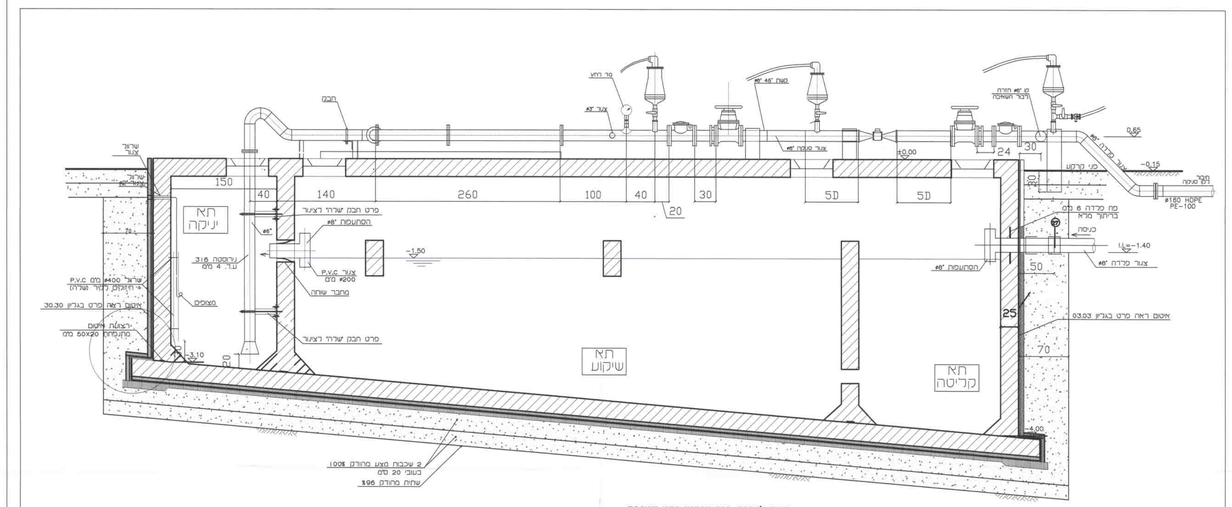

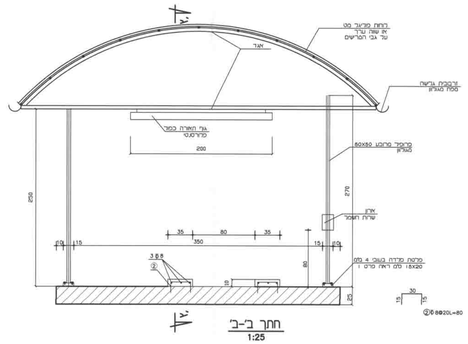

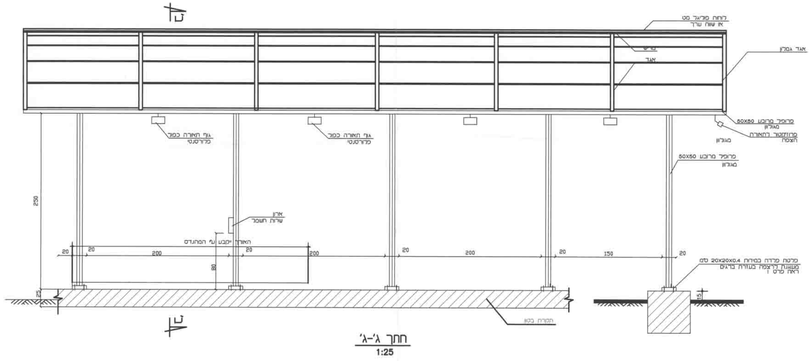

פרט משטח בטון וסככה מעל המשאבות

חתכים אופייניים תחנת שאיבה

קנ"מ 1:25

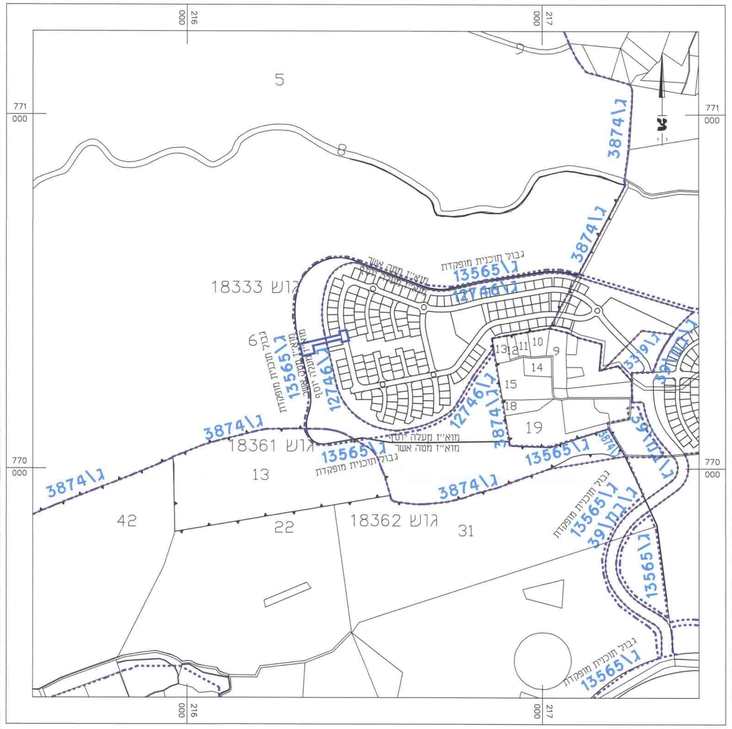

תרשים סביבה

קנ"מ 1:5000

מקרא :

- גבול התכנית
- גבול תא שטח ומספרו
- עץ לעקירה
- עץ להעתקה
- מספר גוש
- גבול חלקה ומספרה
- קו בנין
- קו ביוב מתוכנן
- קו סניקה מתוכנן
- קו מים מתוכנן
- מספר הדרך
- קווי בניין
- רוחב הדרך

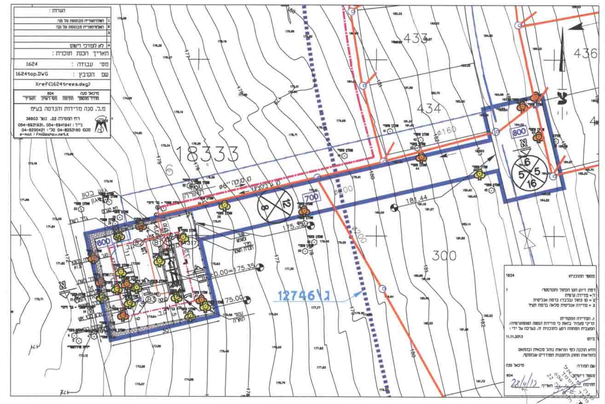

תכנית בינוי

קנ"מ 1:500

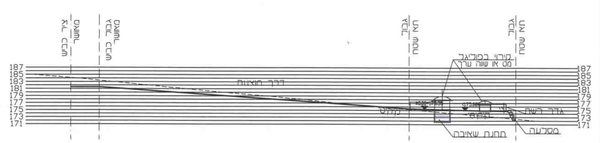

חתך א-א

קנ"מ 1:500