PRODUCED BY AN AUTODESK EDUCATIONAL PRODUCT

תכנית תמל 1031 28/08/2016 01:28:11 נספח ביוב, ניקוז, אספקת מים וסידורי תברואה נספח 24 גליון 6 פרטים טיפסיים מים

20003335379/10

מינהל התכנון
הוועדה למתחמים מועדפים לדיור
24 -01- 2018
נתקבל

מינהל התכנון
החוק לקידום תכנון במתחמים מועדפים לדיור
(הוראת שעה), התשע"ד-2014
מעודכן למתחמים מקודמים לפיקוח הליכי בוים
24.12.16
לאישור אגף התכנון
יו"ר הוועדה למתחמים מועדפים לדיור

נספח תשתיות מים מפורט

נספח לתכנית תמל\1031

שכונה צפונית מזרעה

פרטים טיפסיים מים

גליון 6 מתוך 6

תחולה	מנחה
תאריך עריכת הנספח	23.08.2016
קנ"מ	1:500, 1:1250
תרשימים נוספים	קנ"מ
תרשים סביבה כללית	-
תרשים סביבה קרובה	-

שמות וחתימות:

עורך הנספח	שם: אינגי סעיד אי מרגייה שרותים הנדסיים - מים ביוב וניקוז	חתימה:

אינגי סעיד אי מרגייה
20-08-2016

1. עד בשלב: לפני ופרט אחחזת ובגבולה הוחמת שחוות הבקרה על והבגבלן למדוד את רוח קרעגית הפוחה וכל רבגיסות ויציאות הגרימת אביה מחוסכן להתחבר, כמוכן לגמות כל מערכת הפשרדות , למדוד ולסמן את הרשתיות האחרות בסביבה.
2. כל שחות הבקרה הריתה שעמלת. פרוסיות עם חחזרת משולבת
3. כל צוור הביוב יהה צור פ.י.ס. לביוב. תי 884 יובלי ביוב ומחאים ל- S.N.8
4. הרשתות שסוי של רכות חיבור מים לחלעות ייקבע על פי תכנית ביתי המשולבת והמשולבת לביצוע

1- ציור מים פלדה ע.ד. 5/32"- 3"-4-6
-מפוף המצופה בטון דומה APC4
2- ציור מים פלדה מג' סק. 40 ø2" שסוף זרמשלר
אופציה ציור פלדה עם מצ' ע.ד. 5/64"
3- מגף ניתוק פרז מצופה מאגן עם מחבר דרסר משוגן קצר עיל"6-4 T-4000
4- ברז כיבוי אש"3-H- עם זקיף"4 עם אי בלי מתקן שבירה מאגן"4
5- הכנה לחיבור חזקה מים עם זקיף ø2
6- סוף קו מים ראשי אגן מאגן עדר"6-4-3
7- ברז שחרור אוויר"2 אטומטי ומגוף ניתוק ø2

מס'	תאריך	עדי	שינויים
1	2-5-2014		שרטת תכנית
2	20-8-2015		לועדה המקומ ובבנה
3	22-2-2016		לועדה המקומ ובבנה בגרסה 7 22-2-16
4	17-04-2016		עודכן הגשה נוספת לועדה 17-04-2016
5	17-05-2016		עודכן הגשה נוספת לועדה 17-05-2016 רשם חלמיה 14
6	6-6-2016		עדכון והשלמות לפי הערות משרד אוב-ינקי
7	20-08-16\		עדכון והשלמות לפי הערות עיריה מי ומשרד אוב-ינקי

לעיון	לאישור	למכרז	מהודרה
		6- 6-6-2016	7- 20-8-16

המוכן אחראי למדידות ועליו לבצע אותן.
על כל סטיה או מדידה או אי התאמה עליו לעדכן למתכנן בפרט ימשך בעבודתו.
אין לבצוע נגיעה ומדידות ע"י מדידה בשרטוט.
השרטוט בתכנית זו רק בהיסמוטיו המפורשות שב המוכנן.

מתכנן:
אינגי סעיד א. מרגייה
כפר יאנה 2096, מיקוד 16955 ת.ד. 04/6012328 פקס 04/6552599
שרותים הנדסיים מתכנן, יועץ ופיקוח (פלאפון) 050-5212093
עבודות מים קיטור הפקה ביוב ניקוז-מיוב אויר

מזמין: **משרד הבינוי והשיכון**
מחוז חיפה

פרויקט: **מערכת מים וביוב ציבורית**
מכנתת מגורים צפון-מזרחית - מזרעה תמל 1031

שם תכנית: מערכת מים ציבורית-
פרטים טיפסיים מערכת מים ציבורית

מספר גליון	קנה מידה	תכנון: ס.מ.	התאריך
1896-06	1-500	שרטוט: T/א	06-06-2016

חתך טיפוסי לרוחב כביש

מיקום הקווים בהתאם לתוחה

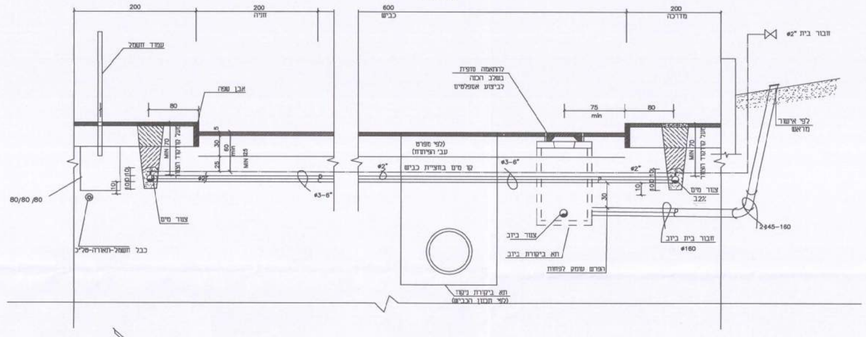

שרוול לכבלים קריאה מרחוק

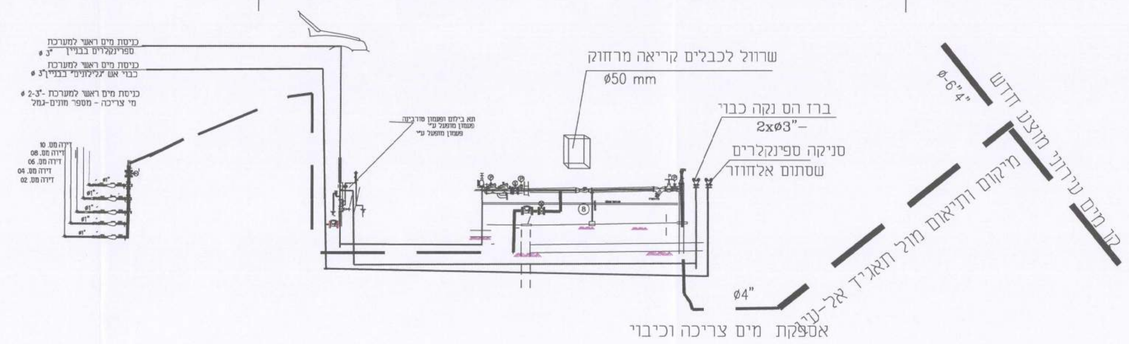

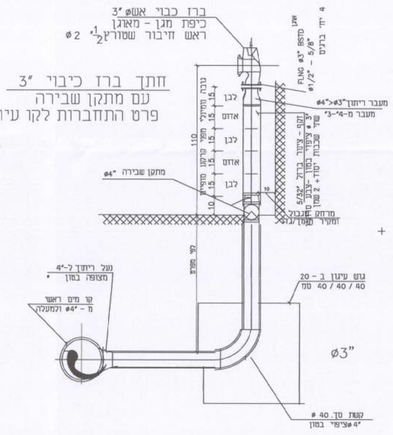

הערה

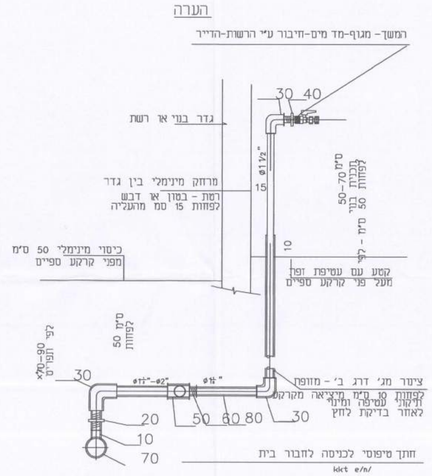

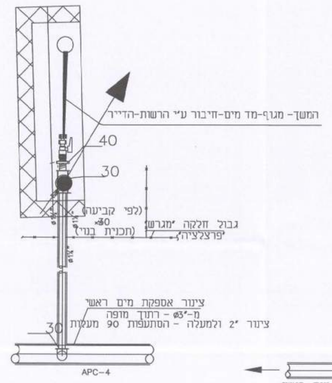

גשר עילי לאביזרים

פרט מס' 1

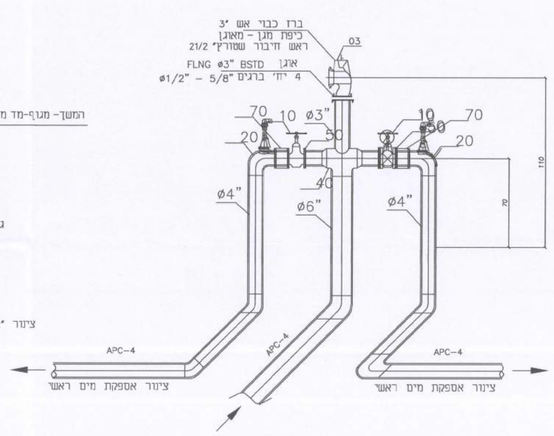

מקרא

01 מופה מגולבנת מולחמת - התאמה וחדירה 2" - 1"
02 ניפל מגולבן 2"ø- 1"ø כפול
03 זרת מגולבנת מ-2"ø-1"ø 90°-1"ø- 2"ø
04 פקק מגולבן בקוסר 1"
05 הסתעפות מגולבנת 2"/ø4"ø
06 בושינג מעבר - 2"ø 4"ø מגולבן
07 צוור אספקת מים ראשי מ - 3"ø

הערה:

01 - לאחור גמר הנחת הקו הראשי
הקבינת מיקום היציאות ממיקום
מוני המים הדירתיים - תבוצע
התקנה - רתוך המופת 2"ø/ 4"ø
לפי מספר החיברים מאותו נקי
02 - לאחור גמר כל היציאות וחבור
המופת - התקנת פקקים 2"ø-4"ø
תבוצע שטיפת הקו על ידי ספוג
בקוסר מתאים - ולחץ מינימלי 4,0
אמת' - מילוי קווי צוורות קוסר לפחות
3"ø ככל חלקי הקוים התתקרקעים
עם ברזי סרין פתוחים מלא
ויציאה בסוף הקו חופפת.

PRODUCED BY AN AUTODESK EDUCATIONAL PRODUCT

PRODUCED BY AN AUTODESK EDUCATIONAL PRODUCT