ניספח תנועה

נספח לתכנית מס' 260-0376103

בענה מערב

(ג\ 22636)

תכנית

גליון 1 מתוך 3

תחולה	מנחה
תיאור	
תאריך עריכת הנספח	15.01.2019
תרשימים נוספים	קנ"מ
נספח תנועה	1:1250
שם תרשים	-
שם תרשים	-
שם תרשים	-
שם תרשים	-

שמות רחתימות:

עורך הנספח	שם: איהאב פאתנם		חתימה:
	תאגיד: -		

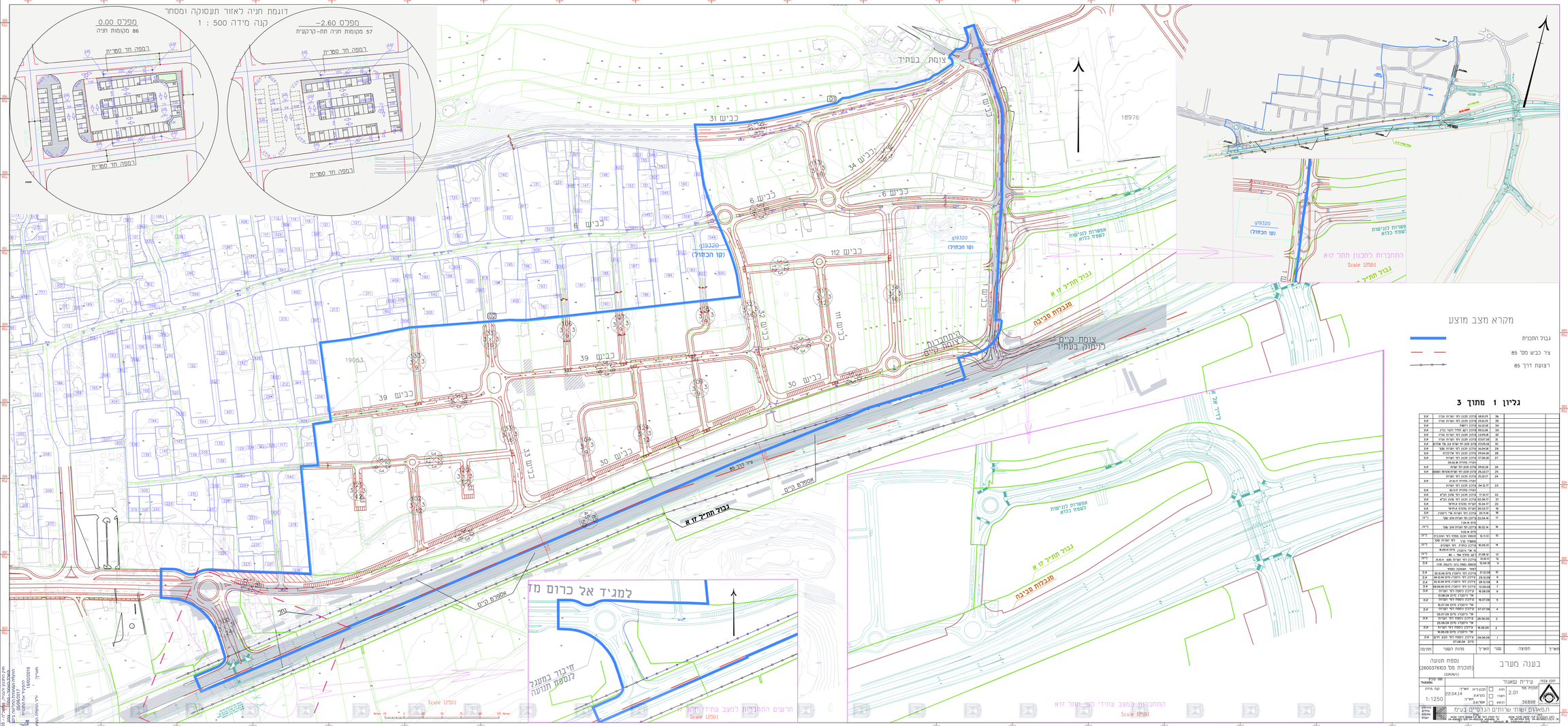

גליון 1 מתוך 3

		26	18.05.17	עדכון תכנון לפי הערות ועדה			א.ק
		25	15.05.17	תיקון תכנון לפי הערות ועדה			א.ק
		24	16.02.16	עדכון רוחות			א.ק
		23	09.11.15	עדכון רקע ותיקי בנין			א.ק
		22	13.09.15	תיקון לפי הערות ועדה			א.ק
		21	23.07.15	תיקון לפי הערות ועדה			א.ק
		20	23.05.15	עדכון לפי שינוי גבול אדמה			א.ק
		19	04.04.15	עדכון לפי הערות שלב			א.ק
		18	09.04.15	תיקון לפי אדריכלית			א.ק
		17	07.02.15	עדכון לפי הערות			א.ק
				נוספה מחיית מ-15.02.15			
		16	09.01.15	עדכון לפי הערות			א.ק
		15	29.12.17	תיקון תכנון לפי הערות מחוזית (15/01)			א.ק
		14	21.12.17	עדכון לפי הערות			
				נוספה מחיית מ-21.12.17			
		13	04.12.17	עדכון לפי הערות			א.ק
				נוספה מחיית מ-04.12.17			
		12	17.10.17	תיקון תכנון לפי פגישה מיום 17.10.17			א.ק
		11	02.08.17	עדכון לפי פגישה מיום 02.08.17			א.ק
		10	26.07.17	עדכון לפי הערות מחוזית			א.ק
		9	24.03.17	עדכון לפי הערות מחוזית			א.ק
		8	20.11.16	עדכון לפי הערות אגף רישוי			א.ק
		7	22.08.16	עדכון לפי הערות אגף שפ"ר			ר"ה
				נוספה מ-22.08.16			
		6	18.05.16	עדכון לפי הערות אגף שפ"ר			ר"ה
				נוספה מ-18.05.16			
		5	12.11.13	תיקון תכנון בפיסוי לפי הערות			ר"ה
				נוספה מ-12.11.13			
		4	16.09.13	עדכון נוסף לפי הערות שפ"ר			ר"ה
				נוספה מ-16.09.13			
		3	17.08.12	תיקון לפי הערות מ.ת.ש.			ר"ה
		2	12.04.12	עדכון לפי הערות מ.ת.ש.			ר"ה
				נוספה נוספת בגבול הרחוב מזרח			
		1	21.02.12	עדכון לפי הערות מ.ת.ש.			ר"ה
				נוספה מ-21.02.12			
		10	31.12.08	עדכון לפי הערות מים מיום 31.12.08			א.ק
		9	29.12.08	עדכון לפי הערות מים מיום 29.12.08			א.ק
		8	28.12.08	עדכון לפי הערות מים מיום 28.12.08			א.ק
		7	12.09.08	עדכון לפי הערות מים מיום 12.09.08			א.ק
		6	16.08.08	אי הימצאו מים מיום 16.08.08			א.ק
		5	18.07.08	עדכון נוספת מים לפי הערות מיום 18.07.08			א.ק
		4	07.07.08	עדכון נוספת לפי הערות מיום 07.07.08			א.ק
		3	28.06.08	אי הימצאו מים מיום 28.06.08			א.ק
		2	16.06.08	עדכון נוספת לפי הערות מיום 16.06.08			א.ק
		1	09.06.08	עדכון נוספת לפי הערות מים מיום 09.06.08			א.ק
חא"ר	חתימה	שנוי	תאריך	מהות השנוי	חתימה		

נספח תנועה (תוכנית מס' 260-0376103) (22636/1)	בענה מערב
שם הנספח THBBBN	עיריית נצאנ
קנ"מ 1:1250	תוכנית מס' 2.01
מס' תיק 22.0414	תאריך: מהנדס/ה: אדר'/ה:
	רשות: מקומית / מחוזית / ארצית
	56898
	ה.נאהום ושות' יועמים הנדסיים בע"מ

מהנדס/ים: ה.נאהום ושות' יועמים הנדסיים בע"מ
ת.ד. 6180001 נצרת עילית
טל' 04-6554000 פקס' 04-6554001
nahoum@nahoum.co.il
אדר' נאהום אבראהים
מס' רישיון 35192

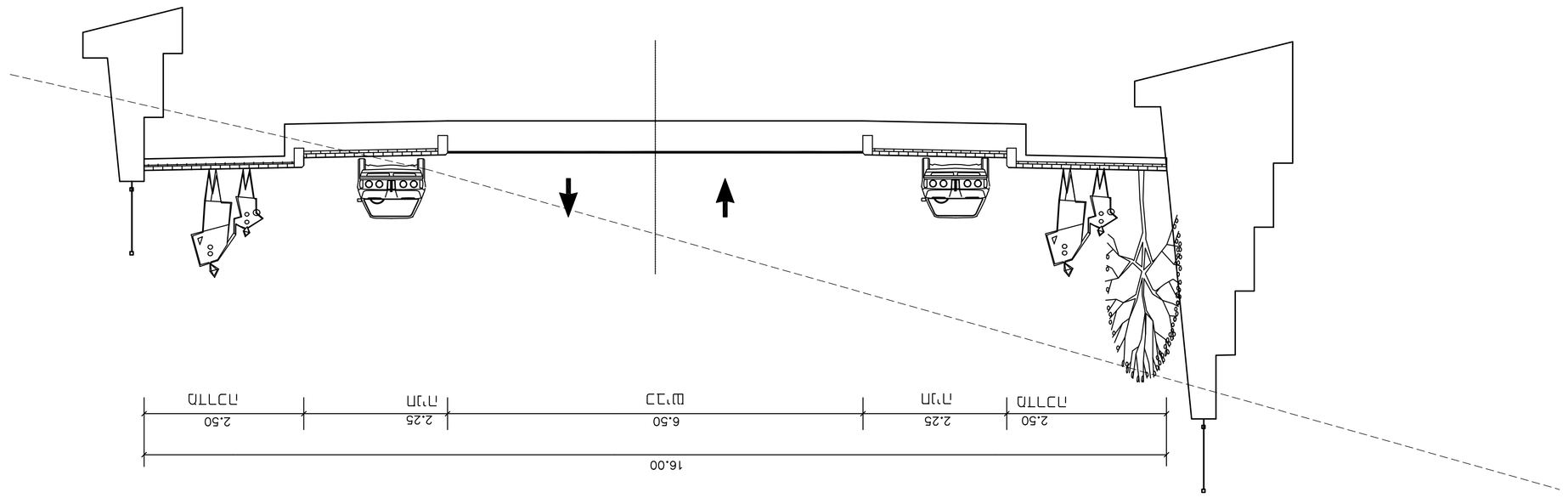

Д 16 ЗЛІНІЯ СТ.СТ

1:50 Д"Д

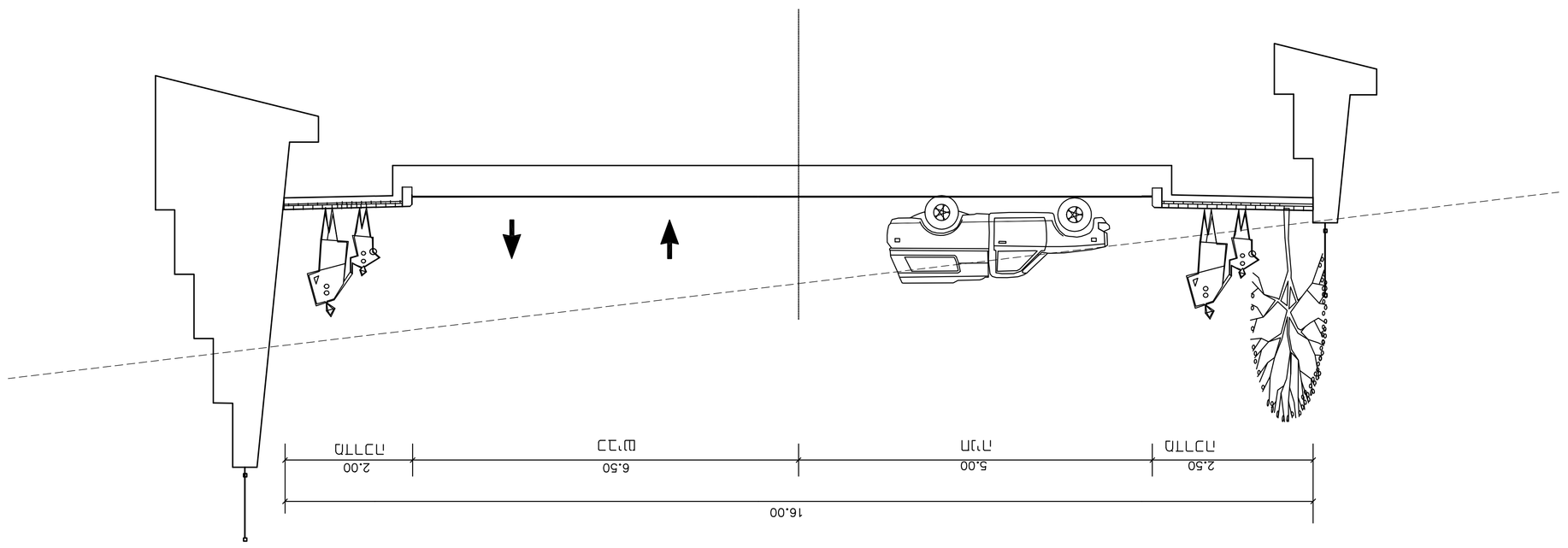

Д 16 ЗЛІНІЯ СТ.СТ 30 СТ.СТ

1:50 Д"Д

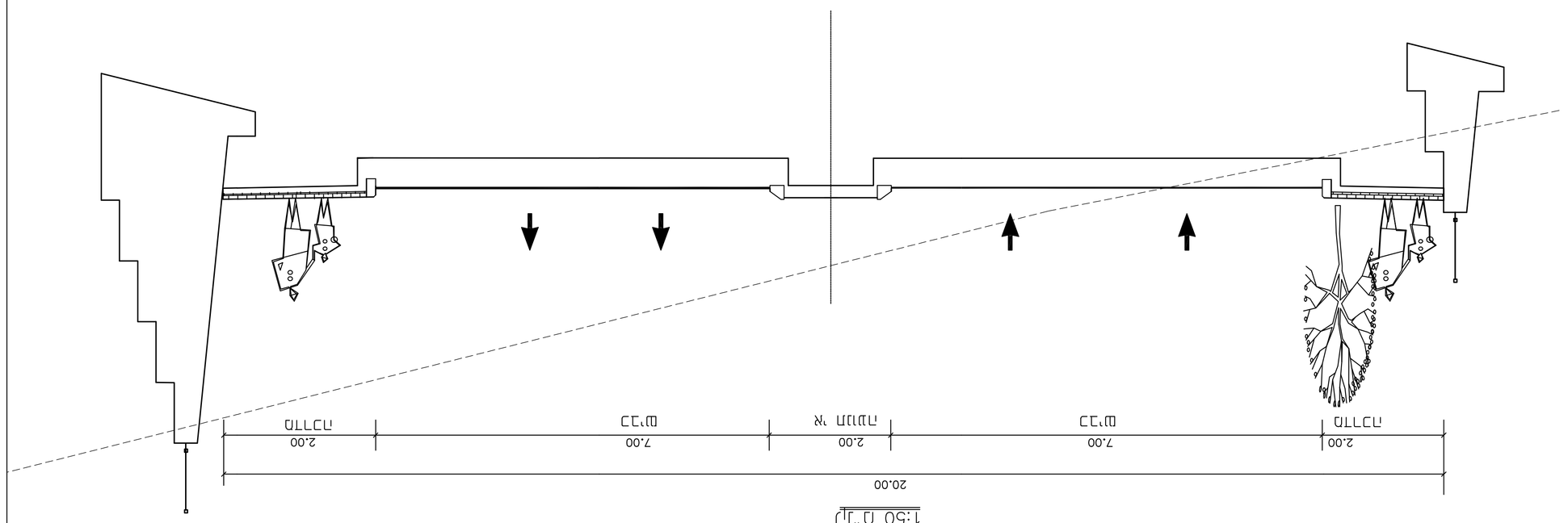

Д 20 ЗЛІНІЯ СТ.СТ

1:50 Д"Д

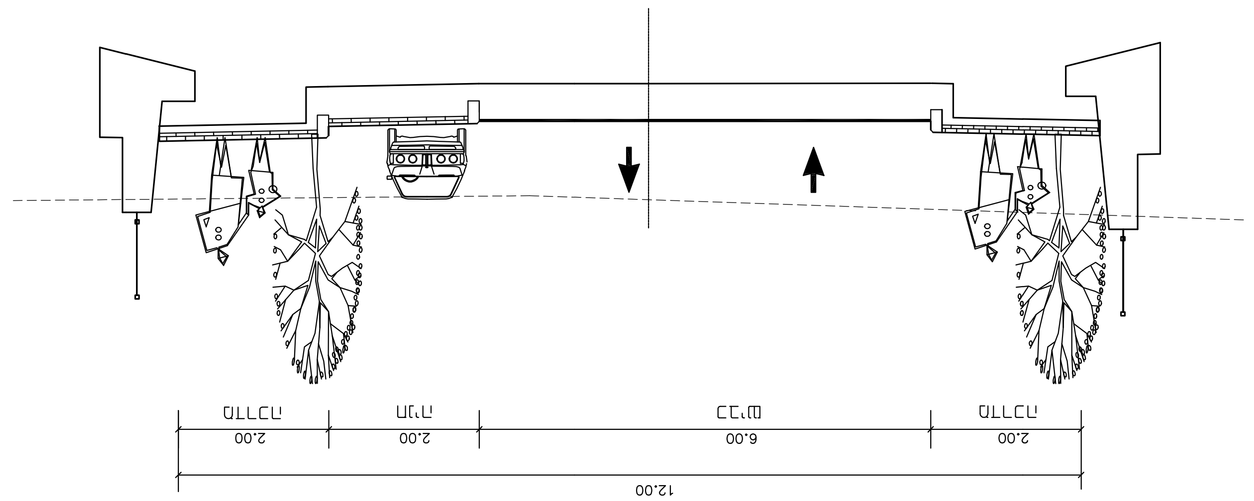

Д 12 ЗЛІНІЯ СТ.СТ

1:50 Д"Д

1	Ж	ПЛН ЗМІНИ ЧЕРГ ПЛН ЗМІНИ ПЕРШ	13.09.18	02	
2	Ж	ПЛН ЗМІНИ ЧЕРГ ПЛН ЗМІНИ ПЕРШ	23.07.18	01	
ПОЗ.	ПІДПИС	ЗАР.	ДАТА	ЗМІНИ ВНЕСЛИ	ЛИСТ

ОПОЗИЦІЯ ОПОЗИЦІЯ

ПОЗИЦІЯ ОПОЗИЦІЯ

ПРТР56698 РЕДР ОФ

ПОЗ. ПОЗ. ПОЗ. ПОЗ.

ПОЗ. ПОЗ. ПОЗ. ПОЗ.

ПОЗ. ПОЗ. ПОЗ. ПОЗ.

דוגם מרוכז

260-0376103 ,מס' דגם

דגם דגמי מלל
22636 \1

מהדורה	מהדורה
מספר דגמי מלל	23078
מספר דגמי דגם	3 מתוך 3 דגמים
מספר דגמי דגם	3 מתוך 3 דגמים
מספר דגמי דגם	-
מספר דגמי דגם	1
מספר דגמי דגם	-
מספר דגמי מלל	
מלל	מס': N.ANE GNUA מק"מ: -
מדפס	

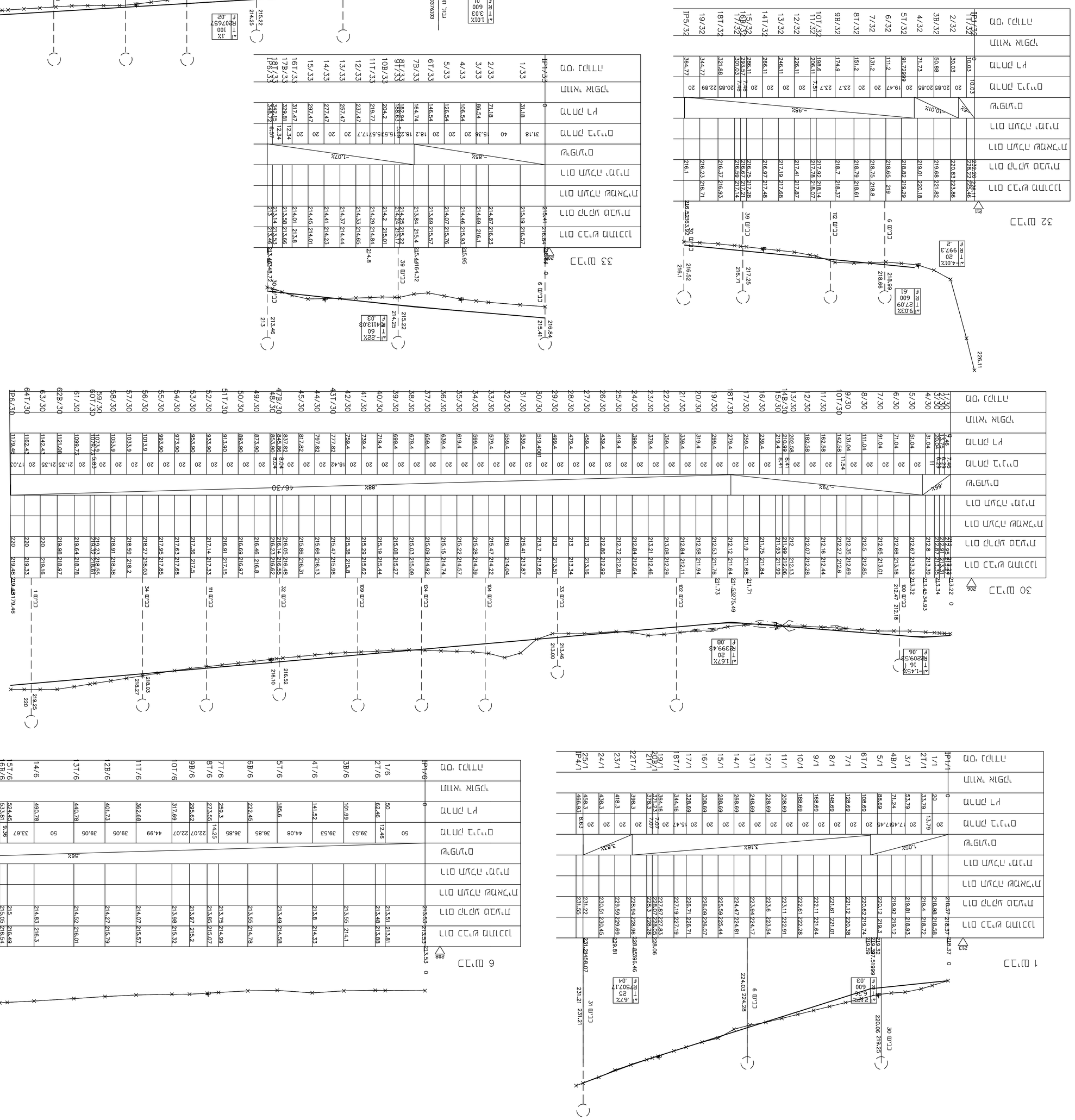
דגם מרוכז
3 מתוך 3 דגמים
מס' דגם 260-0376103
מס' מלל 22636
מהדורה 1
מס' מלל 23078
מס' דגם 3
מס' דגם 1
מס' דגם -
מס' דגם -
מספר דגמי מלל:
מלל
מדפס
מק"מ: -
מס': N.ANE GNUA
מק"מ 1:200/2000
מק"מ 1:200/2000
27/01/2015
3.01-EN
L-56898
1,6,30,31,32,33,39
מ"מ/מלל/מרוכז
L-56898
מ"מ דגם מרוכז מתוכ מרוכז.מ
מס' מלל
מס' דגם
מס' מלל
מס' דגם
מס' מלל
מס' דגם