מרחב תכנון מקומי ערד
תכנית מס' 24\מק\2022
שינוי לתכנית מס' 24\במ\216

ערד, רובע יהושפט

מקום	ערד, רובע יהושפט
מחוז	הדרום
נפה	באר-שבע
גוש	בהסדר
חלקות	בהסדר
שטח התכנית	כ-13.580 מ"ר
הרקע	הוועדה המקומית לתכנון ולבניה, ערד
בעלי הקרקע	מנהל מקרקעי ישראל
המתכנן	ש. גרדי, אדריכלים, רח' קרליבאך 18, רמת-גן
קנ"מ	1:250

מקרא
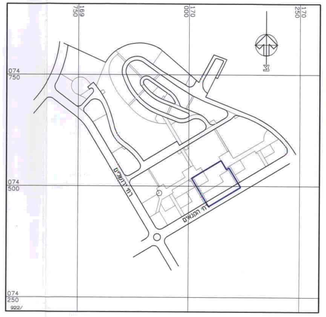
- גבול התכנית
- דרך קיימת או מאושרת
- שטח לבנין ציבורי
- אזור מגורים ג'
- אזור מגורים מיוחד
- דיסת הנאה לציבור
- קו בנין
- גבול חלקה מבוטל
- מס' הדרך
- קו בנין
- רוחב הדרך